w̄ ȁ ’

ȁ

ȁ

ʜ ȁ

ȁ ‰

ȁ ‰

ȁ ⱶ ‰

ȁ ɯ

ȁ ȟ ⅞

ȁ ȟ ǐ ⅞

ȁ ȟ ⅞

ȁ ȟ ⱶ ⱶ ⅞

ᴍ ȁ ḱ ŭ ŭ

ˆ w̄˜

ˆ ʜ˜ ɯ

ˆ ˜

ˆ ᴍ˜ Ч

ˆ ɲ˜

ˆ ʹE˜

ˆ ≠˜

ˆ ɳ̃˜

ˆ Ӝ˜

ɲ ȁ ƗU ŭ ‰

ȁ ƀ Ɵ ɥ ƗU

ȁ ƗU

ȁ Ⱶ ƗU

ȁ ŭ ɯ ɯ ƗU

ȁ ƀ ʜ ḱ ƗU

ȁ ‰ ƀ

Ɛ ȁ ⅞ ŭ̆ Ḡ

ˆ w̄ ˜ ⅞ ˆ ˜

ˆ ʁ ˜ Ḡ

≠ ȁ Ḡ

ȁ

ȁ Ḡ r

ȁ L

ȁ شھ L

ȁ

ɲ̃ ȁ ɲ Ḡ

ȁ ɲ

ȁ شھ ɲ L

ȁ ɲ L

ȁ ɲ

w̄ ȁ ’

ȁ

Ţ ʼE ˝ ˩ ȁ ʼE ˘ ḱ شم ч ˘ ȁ r ȁ r

ȁ شم ȁ ȁ ȁ ḱ ’ . ˘

. ȁ Â

ȁ

ȁ ˘ ғ ⌠ Ƕ Â

Ƕ ȁ

≢ ˘ ‰ ˘ ŋ ˘ نخ ʼE ̤ ỉ ↓ ч ľ

w̄ Ľ ˘ ľ ˥ ʼE Ľ γ ľ № ȁ ı ȁ ئ ȁ

└ Ľ ˘ خي ḱ Ţ ˜Ḥ№ Ɵ نخ ف ˘ ˜Ḥ№

к ˩ ȁ ̤ ҥ ȁ ȁ ȁ r ˘ Ạ Ɵ ᴍ ƀ ˘ ʟ خي

Ḡ ȁ ŋ ŭ Ḡ ╟ Ӣ ˘ щ к ˩ Â

ȁ ‰

└ ȁ ȁ ⅞ ˘ └ Ɵ شه ⅞ ˘ └ Â طي ˘ № №

˘ ȁ Ɵ ̤ ط ˘ Ạ Ŧ ⅞ ˘ ʟ ⅞ Â

شه Ƶ ˘ Ɵ ȁ ˘ └ ⅞ ˘ تحم خي ╟ ˘ γ Ḡ

ƀ شم Â

ȁ ‰

⅞ ˘ № ˘ ̇ ŭ ⅞ Â Ɵ تحم

’ └ Ɵ ⅞ ˘ № شه Â شه Ƶ ˘ شم ˘ Ũ

Â Ɵ ˜ ˘ Ḡ ˘ Ŧ └ ئ ˧ ˘ Ƨ ̇ ȁ Â

ȁ ̤ ҥ ‰

⅞ └ ̤ ҥ ⅞ ˘ Ɵ ̤ ҥ ⅞ ˘ №

Ɵ ̤ شه ˘ Â ą ̤ ˘ تحم ̤ نه Â

Ạ ̤ شه ŋ ȁ ȁ ȁ ƀ ˘ ╟ ˘ ˜

Â ŋ ´ ˘ Ƨ ã ŋ Ɵ └ ˘ ̇

$\bar{w}$

$\bar{w}$

	ʌ			
	ʌ 1			
	ʌ			
	ɪ̣			
	ˇ ɛ ˆ ɪ̣			

ⴰ ȁ ḱ ŭ̆ ŭ̆

ˆ w̄˜

ȁ

ˆ ˜

˜ ╠ ȁ ȁ ⌈ ˘ Â

˜ ˘ Ƕ Â ˘ Ƕ Â Ƕ

Ƕ Â

˜ № Â ⋀ ɢ ɢ ˘ Ŋ̇ Â Ƅ ӊ ŭ̆ Ɵ

ӊ ˘ ȁ ˘ ˘ Â

˜ ᾠ ȁ ⌈ ȁ ’ ȁ ȁ ȁ خ ȁ ᾠ ’ Ϫ

’ ⋀ Ƕ Â

ȁ

ˆ ˜ ‘

‘

╠ ˜Ӊ r ˘ ȁ Ƅ ŭ̆ ȁ Ӥ Ƕ Â €

Ŧ ⌂⌈ ˘ € Ŧ Ƅ β ⊥ Ѧ’ ⋉ Ƙ Ƅ ȁ ŭ̆ ȁ ȁ Ƕ

ḱ ȁ Â Ч r ŭ̆ ˘ Â

⁘ ⌈ ˘ № Â ɢ̇ 0 h ᾠ Ϫ ˘ h ɾ

˘ ̇ ˘ ą 0 ı Ð˘ Ƅ ı Ţ № ̇ 0

h Â ɣ № ˜ ̇ 0 r ώ ώ ч ɾ ╠ w̄ Â

˘ Ƅ ˘ ‘P ض w̄ ˘ p Ƅ ˘ ɣ ≠ ˘ Ƅ Ŧ

ȁ Â ˜Ӊ№ Ϫ ʉ ˘ ⌋ w̄ Ƕ Ϫ Â

0

Ϫ 0 Ѧ ˘ Ƙ ⌋ ⌋ w̄ ˘ ‘P Â

ˆ ˜ ‘ Ƅ Ϩ β ’ ˘ = Â

ŭ̆ Ƅ ɢ Â Ƕ ˘ Ạ ώ Â ⋀

شي ˆ ˜ ˘ ʌ Ŧ w̄ ɑ ʌ ˘ Ƶ ƀ

Â

ˆ ˜ Ī ʿ خي Ӥ Ī Ī ƀ ˠ ɢ Ņ˘ Ī ƀ ɢ Â

Ӥ ŭ̈ ض Ī Â

ȁ

ȁ ȁ ʿ ɢ ╠ ƀ ⌈ ƀ ˘ ╠ ƀ ˘ ʌ˘

ʼ ɢ ₀ سس ѿ ƀ lʼ ı Ɛʼ ₀ سس ƀ ʼ ˗ ₀ سس

ȁ ƀ ˘ Ƶ ƀ Ī Â

ч ═ ȁ ˘ ɛ̂ ɑ ═ʿ ˆ ˜ ╠ ȁ ʼ ˆ ˜ ƀ №

№ ˩ ˘ ʼ ˆ ˜ Ƶ ŭ̈ Ī ˘ سپ Ḡ Â

ȁ ╕ Ɛʼ ʿ Ƨ w̄ ╕ ƀ w̄ ˘ ╕ ч Ḡ ˘

╕ Ɛʼ ˘ ف ą Â ‰ ˘ ʌ ˘ ╕ ᵈ ˜ ⁘ ώ˘

˜ شي ˘ ⁘ ʼ شمم Â

ȁ ƀ ˘ ƀ w̄ ʿ ƀ ȁ ƀ ˘ Â ѿ خي

№سمم ˘ خي№ ˘ Ţ Ƨ سپ ȁ Ƨ ‑ ˘ ʔ ƀ تحم Â

ʌ ˩˘ ƀ ѿ Â

ȁ ʌʿ ʌ ˘ ì w̄ ȁ شمم Â ʌ ˩˘

Ḡ ώ˙ ώ ч Â ƀ № ˘ ʌ ч ώ˙ ώ˘ خي w̄ ₀ Ƶ ʿP

ʜ ˘ Ⓟ w̄ Â

ȁ ƀ ȁ ƀ مخ ȁ ƀ ʿ ʜ ╠ ȁ Ạ ƀ ˘

ƀ Ƨ˘ Ŧ ˠ ƀ ˘ ƀ

ώ` ‑

ˆ Ʉ˜ شم

ȁ ǫ̈

ˆ ˜

˜ ǫ̈ س ȁ ˇ Ʉ Â

˜ ˇ Â

˜ ǫ̈ ⌈ ȁ طي ȁ w̄ ȁ ȁ w̄ ˘ خ ˘ سمه ȁ ˇ

Â

˜ ǫ̃ Ŧ سمه ɢ Â

˜ ǫ̈ شم ̈Ḥ Ẓ ê شم Ȉˆ ˜ Â

ˆ ˜

ŕ ŕ ʿ ŕ Ʉ w̄ ŕ ⅄ ʿ

Ʉ ŕ ‰ ŕ ǫ̈ ŕ ŕ س Ḡ Â

ˆ ˜ ‰

˜ ‰ Â

˜ ˘ Ḡ Â

˜ خي ╟˘ ȁ ȁ ˘ Â

ˆ ˜ ƀ

˜ ȁ ȁ ‖ Ƶ˘ ┘ Ʉ w̄ ˘ № № w̄ ʿ

˘ ⅄ └ · ˘ ⅄ ч ̀ Â

˜ Ʉ ʿ ˘ w̄ ⅄ ʿ Â

˜ β β ‰ Â ч خي ǫ̈ ˘ ʿP ƀ شم ˘

Ɗρ ˘ ą ȉ ƀ شم ┘ ˘ ғ ƀ شم ɓ Ʉ Â سمه ⅄ ̀ ̀

˘ № ˘ ʏ № Ŧ Ƶ مخي Â

˜ ǫ̈ ʿ ɢ ˘ Ạ ‰ Â ɢ ˘ خي

Ţ ⅃ Ạ Ŧ ‰ ˘ Ḃ ɢ ̣ Ƨ Â

˜ ⅄ ‰ ч ‰ ˘ ‰ ˘ Ŧ

└ Â

~ ˘ شم ɢ ˘ ˘ ɣ Â

~ w̄ ˘ w̄ ˘ ʌ ï Â

~ Ƶ˘ Ī ˘ ʿP ˘ نھ˘ خي ⁘ ˘ ą ṗ ˘

ʿP ⌈ Â

^ ~

~ ⌈ ʼ Ƕ تحه˘ ˘ ʌ Ь ^ w̄ Ь ɢ ˙ ˘ سمه

Ƶ Ь ɢ ˘ ʼ Ь ˘ ɣ ǭ Ь ӊ ᵒᵒ Â

~ ˘ Ӈ ∟ سمه ʼ ╟ ˘ ɣ ӊ ᵞ Ь ^ ◄ʼ ˘ Â

~ ч ʒ ǭ Ŧ سمه ⁓ ˘ سمه Ƶ ṗ Ӈ ⁘ ⁓ سپ Â

ȁ شم ʌ

^ ~

~ شم ï̆ lʼ ǫ̈ Ł Â

~ № Й̨ʿ

ȁ سپ Ƕ Â

ȁ تحه ʌ Ƕ ˘ ʌ Ь ɢ ʌ Â

ȁ Ь نھ˘ ˘ ⌋ تحه˘ ˘ ȁ ȁ Â

^ ~

ŕ ŕ ʿ ŕ ⌋ ⅋ w̄ ŕ ⌋ ʌ № ŕ ʌ

ʿ Ƕ ŕ ‰ ŕ شم ŕ ŕ سپ Ḡ Â

^ ~ ƀ

ʌ شم Ь lʼ ǫ̈ Ł Ƨ˘ ᵖ ɣ Й̨ ₃ ʿ

~ ʌ ᵝ Й̨ № ₀ سس ˘Ḥ˘ ʌ ʼ ᵞ ɢ ï ^ Ţ ~

˘ ɣ شمه ∟ Â

~ شمه ˘ شمه Ʊ شم ˘ Ь ɢ ˘ ǫ̈ Â

~ ⌋ ⅋ ˘ ⌈ ȁ Â

~ ʌ № № ӊ ⌂˘ ⁘ ˘ خ مح ⁘ Â № ḯ

ʳ lʼ Ł Ạ Â

ȁ شم شم

ˆ ˜

ʌ ŧ سى ŕ ʌ 0 سى ŕ 0 سى Ī ŕ ŕ ŕ ŕ

‰ ŕ ┘ Ƕ w̄ ˘ ˁ ŕ ŕ ŕ پس Ḡ Â

ˆ ˜ ȁ ˇ

شم شم ȁ ˇ ┐ ĭ ľ ῷ شم Ł سى ŭ 0 سى

ˇ ľ شم Ł ˜ ṗ Â

ȁ 0 سى شم

ˆ

à Ħ r à ч r ˘ خي ´ ˘ Â

à شم ˘ ѡ̣ 0 شمسس ˘ ⌠ ⸢ ˘ ⸣ Â

à ѡ̣ ƀ w̄ ˘ Ɯ Ϫ ʿP Â

ʜ à ƀ

àNo ŕ Ạ شم ŕ نه à شم ŕ نه ŕ Ʊ ŕ à ŕ ˗ ŕ ŕ ŕ ŕ w̄ ŕ ˜Ḥ ŕ ˆ w̄ ŕ ʊ̆ ŕ

à à No ʿ خي Ƀ ʿ à Ӥ ʊ̆ ɥ r ˘ Â ˘ β ‰ Â ˘ Ɯ à No ˘ ɣ Ʊ ʾ ʊ̆ ˗ β Â

à ƀ شم ʿ ˘ ƀ 0 شمسس Â ƀ شم ˘ 0 سس Â

à نه à شم ʾ β نه à شم ˘ ⸣ نه ˘ نه Ƀ ɢ ˘ Ḡ Â

à نه ʿ β نه ˘ ƀ ƀ Ɯ Â نه ˘ نه Ƀ ɢ ˘ نه نه Â

à ⅃ ↓ ˘ ѡ̣ ⅃ خي Ʊ ʾ ˘ ⅃ ч ˙ ˘ ɥ ч ˙ Â

à Ʊ ˘ Â ˘ ï ⸣ ˘ ч à ˘ ï №≢ ч à Â

à ↓ ˘ γ ɢ w̄ ʾ ˙ ɥ ʾ Â

à Ʊ ˘ Ƀ خي à شم ˘ ˗ نه Â

à ˘ ą ˗ ˘ Ɯ Â

à ɢ ˆ à ˜ ˘ Ɯ Â

à à ʿ طي ˘ Â

à ʿ ⊨ ˘ نه ˘ àƱ à ˘ نه ` Ɯ Â

ȁ ʿ ŵ Ʊ ˘ ˆ ʌ̣ ˜ خي ⁘ ʾ Ŷ ӊ ᵊ

ŭ̆ w̄ ᵊ ṗ ӊ ↓˘ Ƀ خي Ƨ ŷ نه ʾ

Ÿ ˘ ʟ Ţ Ʊ مح نه ˘ ˜ ṗ˘ ᵖ Ƀ حص ʾ Ź ą

ʾ ź Ƀ شم خ ʾ ʾ Ż ˘ Ƀ نه خي

ȁ شم ⁘ ˘ ˆ ˟ ɣ نه ʾ

Ẓ Ḥ̈

	Ẓ Ḥ̈		
	مخ		
	مخ		
	٧		
ل	ل		
	ل		

ˆ Ɛ˜

ˆ ˜

˜ سپ ȁ ȁ طي ȁ ˇ Ɪʊ Â

˜ ȁ ȁ ˇ ˜ ʊ̈ Ɪʊ ʊ̈ طى ˚ سپ ‰ ˇ

‰ Â

˜ نه Â

˜ ȁ ⌈ ȁ w̄ ˘ ˇ ’ ȁ ω̣ ˘ ȁ ˘

ˇ Ɪʊ ’ Ŧ شمخ ◓ ɑ Ɪʊ̆ Â

˜ Ɪʊ ê ḱ Ì

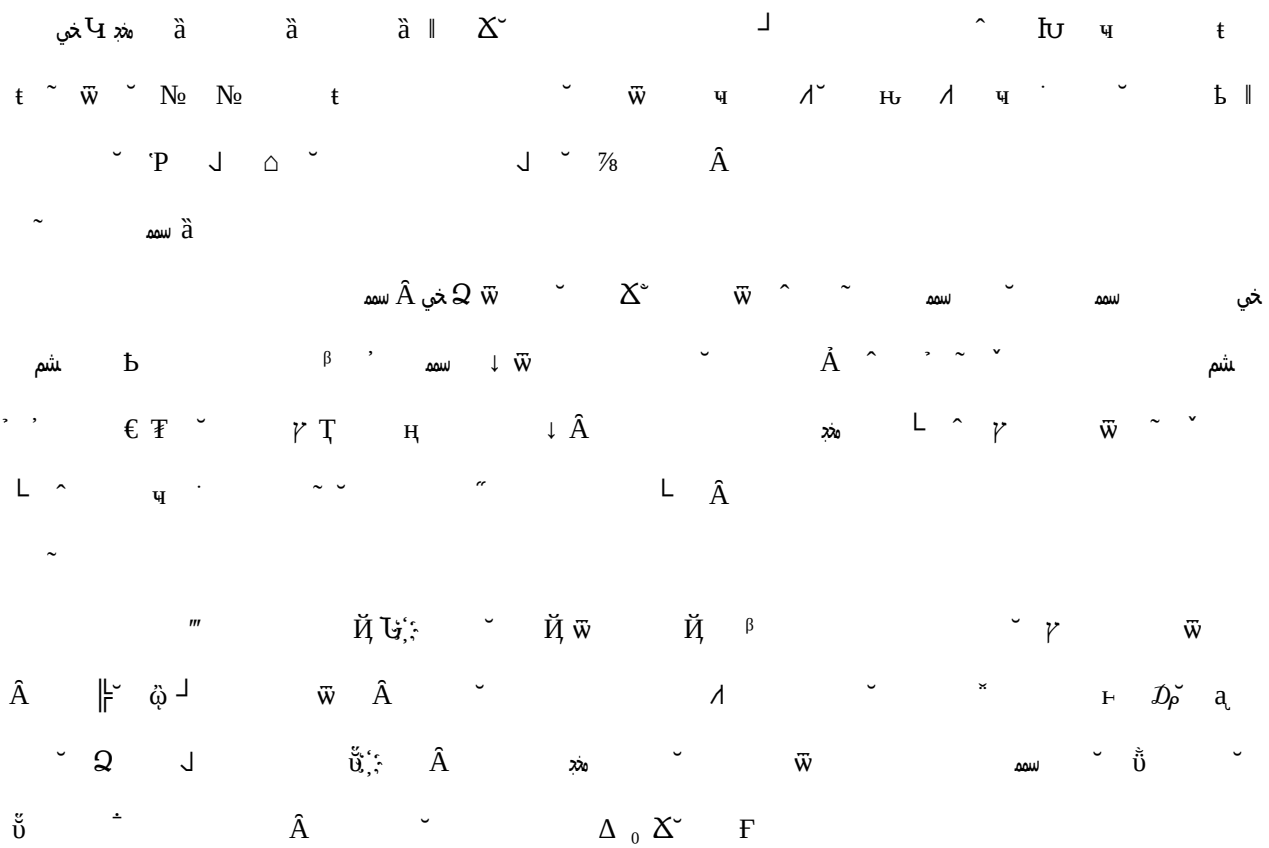

~ ȁ ȁ ȁ ı ȁ ˇ ʼ ṗ Ƕ ê ṗ Ì

ˆ ~ Â ȁ ą Â

~ Ӳ ~ ȁ ˇ Ь ȁ ȁ ˇ Â

ˆ ~ Ƕ ê ḱ Ì ï ʔ Â

ˆ ~ ⌂ w̄ ˇ Ϫ ῷ Â

ˆ ~ ˩ w̄ Ӳ ʻ Ӳ ˩ Â ą ˇ Â Ӳ ą ╟ ~ ˇ

ˆ ˇ ˩ Ь Â ɢ Ӳ ˇ Ь Â ˩ ˇ ʟ w̄ ˇ

Ʊˆ w̄ ˇ Й ˩ˇ ε ˇ Ϫ w̄ ╟ w̄ ˇ ῷ Ŧ Ϫ Â w̄ Ӳ

Ϫˇ ˇ Ϫ ῷˇ ⌈ Â

ˆ ~ ˩ ҥ Ӳ ʻ ҥ Ӳ Ь Ϩ w̄ ˇ ᵖ ˩ Ʊ Ь w̄ Â ą ╟ ˇĤ№

ˇ Ь ˇ Ь ˆ ˆ ˇ ɣ Â

ȁ

ˆ ~ Ӳ ʻ ῷ ˇ ˩ Ӳ Ь ˩ ˇ Ḡ Ӳ ˇ Ь ˥ ˆ

Â ῷ ɣ Ŧ Â

ˆ ~ Ӳ ʻ ˩ Й ˩ˇ Ϫ w̄ ╟ w̄ ˇ ῷ ˇ ˩

ˇ ˆ ˇ ε Â

ˆ ῇ ~

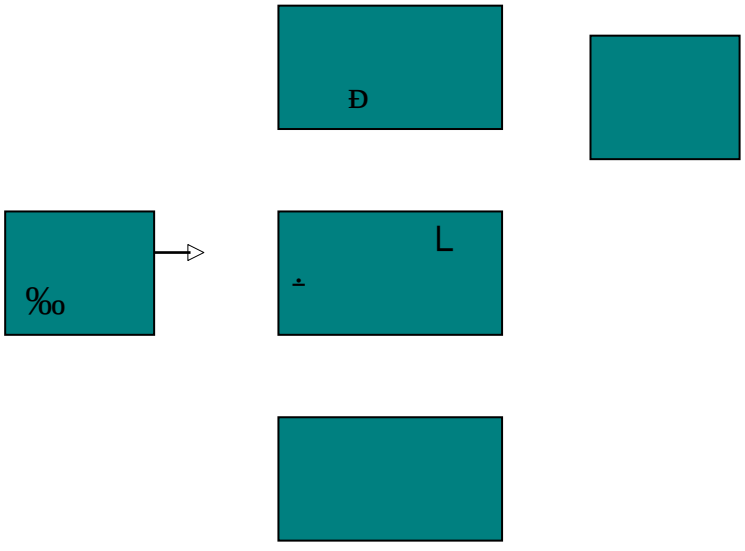

ź ѣ ˀ ˘ Ḡ ӊ ˀ Ţ خي Ƨ w̄ ⁘ ˘ ą ѣ ˘ ѣ ̇
˩ Â
ˆ ˜ ˛ ˘ ˥ ˘ ˘
شم ȁ ѣ ɢ ˘ Ӈ Â Ӈ Ʊ Â
ѣ ˩ Â ѣ ȉ ˘ Ŧ w̄ ˘ ⌈ ѣ ɢ ˘
خي ṗ ᵊ Â
ӊ ╟ ѣ Ӈ ЮЙ̧ ↓ ˛
ŵ ѣ ӊ ˘ ˥ Â
Ŷ ѣ ʳ Ю Â
ŷ ȁ ˘ ѣ ᵞ ˩ ЮЮ ˘ ĸ ᵛ Â
Ÿ ˩ Â
Ź Ḡ й Ю Â
ź Ю ȕ ṗ ˘ ᴰ ˘ ѣ ˥ Â˘
Ю ą Â
ˆ ˜ ˩
ŵ ˩ ˩ ᴴ Ю Â
Ŷ Ţ ᴸ Ạ ˩ ˆ ‾ ˜ Â ˘ ض Ạ
Ȍ ˩ ѣ ɢ Â ѣ ѣ ч Ю Â
ŷ ˩ w̄ ˘ № ˘ Һ ȁ ˀ ȁ Ғ ̣
˘ ȕ Â
ȁ ȁ
ȕ Й̧ ↓ Ӈ ˛ ȕ شمم ˀ

Ź Ь ˆ ˘ à d ˘ Ь خي ˘ Ь ǿ ˆ ˘ تحم

Ŋ ˇ ˘ Ь à à Â

ź ɐ ˥ نجى ˦ à Ч ˦ ˘ ˘ Ạ ˘ β نهـ

Â

Ż ˘ Ҥ ˇ طي ˘ ↓ شمم ЮخيW̄ Â ⁞ ´

˘ à à ˇ ˗ Â

ż خي شم Ӣ ӊ ╟ ˘ ŭ Ẓ ˆ Â

Ž خي ╟˘ ˀ ˇ ˀ ˚ ˹ ˘ ˘ ˥ ˹ Â ⅞ Ŧ ˀ ˜

Â ˥ ǿ ˀ ṗ ˘ Ϫ ˀ ˚ ˘ ˀ ˩ ч ˜ شم ṗ Â

ž ˥ ˩ تحم ˜ Ь ˥ ˘ ǿ ˀ Ϫ ˀ ˘ ˘ خي ṗ

˘ ˀ ˜ ˀ Ţ˘ ‰ ˘ ˩ ą ˜ ǿ Â Ţ˘ ˥ Ạ

˘ p Ь حي Â Ь ⌠ Ϫ ˘ ˘ ˆ φ ˥ ˹ ˘ ˩

˘ Ŧ ˥ ˹ ˘ ˀ نهـ ˘ ˥ ˘ شهـ ˘

ƀ ˗ ˢ ɢ ˘ à ˀ ˇ Â

ˆ ˜ d

ŵ ɢ ɢ ˘ w̄ d ˘ ˘ ɢ Â

Ŷ à à هج ǐ à Ю à Ю ɐ ɢ ˘ d ˘

d Ь ɢ Â

ŷ d خي Ю ɐ ˘ ˘ ɾ Ю ɐ˘ ˘ ˜ ˘ d ɢ

w̄ Â

Ÿ d ˀ Ʊ˘ ˘ d خي Ю ɐ ˘ ˘ ч نهـ

˘ d Ь نهـ Â

ˆ ˜ ˀ à ˀ

ŵ خي ˇ ˀ ˘ ˀ Ţ شم ˘ w̄ ɢ ˀ ˘

ˀ Ʊ Ḃ ɢ ˆ β Â

Ŷ خي

ˆ ˜ شم Ḡ ˘ Ŧ صمم ˘ w̄ ¬ Ạ مخي ˘ مخي Ь

ɢ Ȍ˘ شمم Ь شمم Ƨ Â Ь Ŧ نهـ˘ Ь

مخي نج ˘ ˘ ẘ طي Ƕ h ʳ ˪ Ŧ Ч ˘

β ˘ Ŧ شمم ˘ شمم ‰ Й ˛

شمم ˛

شمم				

˛

ˆ ˜ ȁ شم Й ì ˘ Ώ Ώ ˘ ȁ ˘ ` ↕

Ь Й w̄ Ь ˄ Й w̄ ˘ Ƨ˘ ˘ ˘ Ь

˘ w̄ ˘ ɦ Ƨ ʿP Ь Â ˘

` ˘ Â

ˆ ŭ

ŵ ˘ ì Ь ˅ ɢ ˘ № Ƨ˘ № ˘ Ь Й ч Ƕ Â

Ƕ ⵙ ⵖ ˘ ⵖ Ꞓ Ẓ ȁ Ẓ ᵝ ˘ ⵙ ⵖ ˜ ṗ Â

Ḡ ˇ ʳ ˘ ꞓ w̄ ˘ Ḡ ⵛ Â

Ḡ ȁ ƀ Ẓ Â

╠ ʾ ƀ ⵛ ɑ Ƕ ˘ ⵏ ˘ Ḃ ⵀ ʾ ƀ ⵖ ⵖ

˘ Ƹ ⵃ ‖ ˘ Ƹ ˘ ˘ Â

Ḃ ⵀ Ḡ ȁ ˘ Ƹ ʾ ˘ ⵙ ˘ ˘ ⵖ Ḃ ⵀ ˘ Ƕ ⵙ

˘ Ạ ⵛ Ḡ Â

Ź ╠ ˘ ƀ ⵛ ` ɑ Ƕ ˘ Ḡ ʾ ƀ

˘ ɷ̃ Ẓ Ḡ ⵏ ȁ ˘ ƀ ɑ Ƕ ˘ ⵛ Ʊ w̄

˘ ˘ ˜ ⵖ ȁ ɷ̇ Â

˜ Ƹ ⵃ ǐ ⵓ ȁ ˘ Ƕ Ꞓ ʒ ᵇ ˘ ʊ̆ ȁ

Â ⌈ ˘ ‰ Â

ȁ ʿ

˘ № Â ˜ ṗ ʾ ˘ Ţ ⵛ Â ⵄ

˘ ⌊ Ƹ ˘ ⌋ ˘ Ƕ Ƹ ⵓ ⵃ Â ⵖ ᵝ ⵏ Â

ʿ

`E

$\bar{w}$

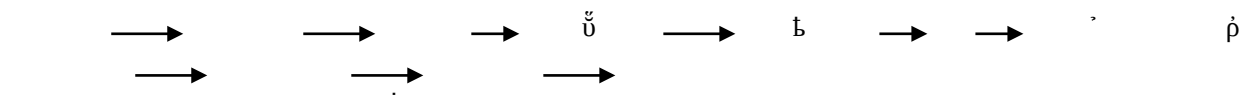

~ ṗ Й̧ ↓ ɐ ʿ

ŵ 0 ﺳﻰ ˇ Â

Ŷ ḱ ɣ Ϫ Â

ŷ ṗ Ь ŭ ˘ ~ Â

Ÿ ȁ ﺟﻲ Ѭ ˘ Ŧ ⅃ Ѭ Â

Ź Ѳ ɞ ʾ ʾ ` ŋ Â

~ ṗ ʿ

ŵ ˘ خي Ƨ ṗ ǎ ~ Â

Ŷ Ӊ ˘ Ѭ ⅄ ȁ w̄ ȁ w̄ Â Ƨ w̄ ´ نج ɢ Ƨ w̄ ṗ Ь Ƨ نج Ь Ƨ ⅃ ˇ

´ Ь Ь ~ Ƨ w̄ ṗ Â ˆ ɣ Й̧ 3 ʾ Ƨ w̄ Ƨ w̄ ƀ ʒ Ⱶ نج

ˇ ⅃ نج ʾ Ƨ w̄ 3 ɞ نج ʾ Ƨ 3 ɞ نج ˘ ᵖ ṗ Ь ɢ

ʿ ~ Â

ŷ ṗ ˘ ǐ ⅃ Ь ᵞ ɢ ˘ ˘ خي ˘ ễ ˘

w̄ ᵠ Â خي ṗ Ь ˇ ˘ خي ṗ Â ṗ Ь ɢ

ṗ ˘ Â

Ÿ ṗ ˘ ɣ ˥ № ˘ ʾ ˘ w̄ نج ŭ № ˘

ʾ ȁ ʿ ȁ ˛ ȁ ʿ ˆ Ţ ~ ч ȁ ˛ ˛ ˆ Ḡ ~ ч ī Â

Ź ╟ ˘ ⁘ ˘ Ӊ ﻫ خي ⁘ ˘ Ӊ نج ˘ ṗ ⌈ Â

ч Â ȁ ṗ ч ȁ ʳ خ ʾ Ь

ѡ̣ ╟ ⅃ ǐ ˘ Ϫ ~ حي ṗ ˘ نج ⅃ ﻫ ˘ Ғ ⁘

ʾ Â

ź Ь ˘ ṿ ˘ 0 Ⱶ Ь ᵞ ⅄ Â Ь ᵞ ⅄ Â خي

ṗ Ⱶ ˘ ṿ ɢ ß Â خي ᵝ ȁ ˘ Ţ ᵠ ˘ w̄ Ь ɢ

Â

Ż Ⱶ خي ṗ ˘ Ь ȁ Ь شم ɢ ѡ̣ ˘ خي ṗ ᴅ

Ь Â

ż Ь ˘ ﻫ ī Ѭ Й̧ ↓ ʿ ŭ ɣ Й̧ ˥ ⅂ Ь ʾ ŭ ɣ

⁘ ѡ̣ ⅃ خي Ь ʾ Ƨ ⅃ ˘ Ь

ľ حي Ⱶ ˘ ǐ Ь ˥ ˘ Ь ˘ ˘ ˥ ⅂ ŋ ⅃

˘ ⅃ ą ⅃ ᴇ Ғ Ḟ ⅃ Ⱶ ⅃ ˘ ᵝ Ạ ⌈ ~ ȁ ȁ

˘ Ь ᴴ Â

ȁ

~ ŭ ’ Й̧ ⁘ ‘ ‘ ŭ β Ч

نه Ḡ شم Ⱬ̇ ŭ Â

~ ‘ ˘ γ Ξ Ѣ ˘ 1 ˘ Ẓ خي K

Ѣ G ˘ مخ Ẓ Ѣ G ˘ ’ ˘ δ تحه ˘ ˘ ŋ˘

ᛋ Â

~ نه˘ β G Ţ β ˘ ȁ Ѣ شم h ’ Й̧ Ѣ

تحه نه خي w̄ ч w̄ ɑ r˘ Ѣ شم h ᒣ Â Ғ

شم Â

~ 1 ˘ ˘ ṗ ˘ ч w̄ r˘ Ѣ نه ˘ Ḡ شم ˘ ṗ شم

تحه ẽ φ Â

ȁ

سى خي Ѣ ȝ ŭ Ⱬ Â

~ ˘ ‑ ȁ نجى ŭ Ʊ

└ Ѣ Â

~ ‘ ˘ ʟ ȁ ȁ Ŧ˘ Ѣ ą خي β Â

Ѣ ᒣ ˩ ȁ ȁ ’ Ꞥ خي Ѣ w̄ Â

↓ ˘ Ѣ ´ ŭ˘ خي w̄ ⁘ ì نه ˘ ˘ خي

ȁ ȁ ȁ ȁ Q ṗ ӊ شم ˘ ⁘ ‑ ˘ نجى ȁ ŭ شم

˘ ‑ Â

~ Ⱬ˘ ᛋ ȁ ŭ نج ˘ ì H ˘ ŭ Ŧ طي˘

Ʊ β سجد ˘

~ ᛋ ŭ ì Ѣʊ طى ˜

ȁ ȁ

شم ȁ ŭ ˘ ‘ β Ѣ Â

~ ‘ شم تحه ˘ β ˘ Ŧ ˘ ѿ

Ⱬ ˘ خي β نه ȁ Ŧ ˘ ȁ

˘ Ⱬ نه نه Â نجى شم ˘ Ḡ شم ᒣ Â ╠ ˩ Â

شم Â

~ w̄ نه ˘ ѿ Ŧ ‰ نه ˘ № ˜ ṗ˘ Ғ Ѣ

~ ʿʿḤ Ẓ ʿ ʿʿḤ ˘ ŋ ˘ ʊ ʿʿḤ ʾ ʿ
ꝏ Ƀ ɢ ʾ Ƀ Ƀ ɢ ɢ

سس‌خي Ƕ Ƕ ˛ ŭ ˘ سس ممشم %˘ ˙P ᛘ ڃ ĺ ŭ

شم Ⱪ˘ سس خي ƀ ممشم ƀ Ḡ ˘ Ь ص Â Ч Ƕ′ سس ⇔ ɒ˘ Ŋ

№ ˘ Ţ ʜ ˘ ץ ≠ سس Ч Â پس Ḡ Ƕ′ Ь سس‌خي ⁘

˘ نخ ᛁ نخ ˘ Ь سس ᛘ ڳ β ŭ Ⱪ Â Ţ

à Ч Ḡ ˘ ѽ Â سس ¬ Ь ⩲ à à à à ˘ Ḡ

ŭ ⌈ Â

à ŭ̈ شم‌شم Ƕ

ع سس ᛁ ↕˘ شم à´ à à شم‌شم ą à ŋ Ḡ ˘ سس‌خي Ӣ ᛘ ⁼˘ ץ

⌈ ε ⇔ ɒ Â

à Ь ʜ ќ Ƕ

Ь Ч Ƕ˘ ч ҙ ƕʜ ќ ˝ Ձ Ƕ ˘ ⁞ ˘ خي ˚ Ŧ

Ѳ ˘ Ъ à طي˘ طي˚ ᒪ ƀ˘ ╠ Ạ ƀ˘ Ţ ʜ Ӣ ⁘

Ⅾρ ˘ ч Ч ~ ⇔ ≠ ɒ Â ڃ Ь Ƕ˘ خي Ч

⁘ ڃ ˀ ˘ ץ Ḃ Ƕ ڃ ˀ ھ Â خي ќ ⁘

˜ à à ĺ Ӊ ќ طي ˘ ℗ Ь ʜ ќ طي ŭ ƀ Ƕ Â

à ‰ ƀ

ч ҙ ≠ ˘ ˜ ¬ ᵇ طي ˘ ŭ ŭ ˘ Ь à ᛘ ڳ ⁼˘

¬ ᵇ Ŧ Ѳ Ғ ʒ ⅞ Ⱪ˘ ´ ¬ ¬ Ⱪ Â ╠

¬ ᵇ à ĺ شم˘ Ạ à à ŋ´ ƀ Â

Ɛ à ⅞ ŭ̈ Ḡ

, ˘ ᒪ ⅞

^ ѿ˜ ⅞ ^ ˜

^ ʜ˜ Ḡ

à ќ ⅞ ɢ ˘ Ѳ№ ℗ Ƕ Â

à ˜ĤN№ Ạ ‰

‰ Ạ ¬ ą ≠ شم ˜ ˘ ⁞ Ʊ ˘ ì Ţ شھ à شھ

à ‰ ˘ ╠ ╚ ˘ Ạ طي Ψ Ѣ ´ à ¬ ˆ ˘

ʽE˛ ɣ ɣ ŭ̆ Â ʽE˛ ʟ˘ ˘

ʽE˛ Ɵ ˜ ŋ ⊢ Ƕ Â

ŋ ʽE˛ ʳ ŋ ʟ Â

ȁ Ḡ ʳ

˛ ƀ ч ʽE˛ ˘ ť ȁ ⅞ ȁ

⊢ ˘ ⊔ ⊐˘ ˜ ǫ̈ ˘ w̄ ئ ʳ

˘ Ḡ ʳ ˘ ˘ ˘ Ḣ ˘ Ạ ⌠ к ⌠˛ ˘ Ḡ ⌠ п Â

ȁ ʟ

Ḣ ʟ Â w̄ № Ɣ˘ ǫ̈ ȁ ʿP

˥ ˛ ˜ ᵇ ȁ ᵇ ȁ ε ˘ ´ ˘ Ɣ ˘

Â Ƨ ˘ ʽE˛ ȁ ȁ ˥ ⁀ ˘ ˜ Â

≢ ʟ ˘ ˥ ˘ Ḡ تحه ⌠ Ƕ ɣ˛ ˘ ɣ ⌠

п ˘ ˥ Ƕ ᴍ № ˥ ᵝ ȁ ȁ ⁀ ƀ˘ ŭ̆

˘ Ӟ Ḡ ≠ Â

ȁ شه ʟ

ã̆ ŋ شه ʟ ˘ شه Ḣ طي ˘ شم شه

˘ Ɋ ȁ ȁ ȁ ˘ ᴸ ˦ Â № ˥

№ ˘ مخي Ƀ ɢ ˘ ˘ ȁ ˘ ˛ Ӥ مخي Â ˜ Ḡ

Ƕ ˘ ˘ Ḃ ɢ ŭ̆ Â ı ˥ سپ ˘ ˥ ˘ ˘ Ƀ

مخي ṗ Â

ȁ

ʒ Ƕ ψ ȁ شم ˥ ŋ ʟ ê

Ì ˘ Ɔ ɣ Ӥ ˛

ˆ ˜ شم

ɋ ˘ ˘ ⅃ ᾠ Ь ŭ ⅃ ᾠ ˘ Ī Ь Â ˘ ⅄ w̄

Ћʊ ą ’ Ҥ └ ˘ ɢ ꝛ Ь ɢ ^ ƴ ‰ ꝛ r ~

~’ ⅃ ᾠ ˘ Ƶ Ī Ь ɢ Â

à à Â ỉ ⅄ ˈ ˘ ˘ ⌈ ˘ Ь

˘ Ạ ⌈ Ạ Â ˘ ⊭ ╠ Ҥ ^ à

à ~˜ ⅄ ˘ Ь Ћў Ҥ Ạ ┘ Â

~ ꝛ

à Ь ˈ h ɢ Ь ⌈ ˘ Ь ’ ┘ Ь ~ Ћʊ Ƶ

ƕ˘ ’ ꝛ ╠ ’ Ь ~ Â

à ˈ Ь w̄˘ Ћʊ ᾠ № ą ’ Ҥ ‰ ŭ Â

à ң ʸ Ь ˈ ɢ ꙅ Ь ’ ƀ Ь ’ Ƶ ⁘ ˛ ﺱ Â

^ ~ ṗ

~ ’ à à à ⁘ à ˘ ỉ h ⅄ ⊭ ƴ Й ₃ ˈ

à ң Ь Ҥ˘ r ˗ ˘ ˀ ˗ ˘ ⊭ ⊰ ⁰⁰

à Â ƀ˘ Ғ˛ Â

à Ь ⌈ Ь ˘ Ь ˘ Ƶ˘ Ţ № ^ ~ h Â

˘ ╠ Â

à Ẓ ˘ w̄ ⅄˘ Â № ˘ ⅄ β Â

à └ ˘ ⅄ Ь ą Ь ˘ Ь Ƣ └ ˘ Ƣ ˚ ⅄

ą ƀ Â

~ ˘ à Â h ⅄ ⊭ Й ₃ ˈ

à Ƶ˘ ⅃ ᾠ˘ ⊭ Ŧ ˘ ⊭ ч ч Â

à № ˘ ŭ ˘ Ƶ˘ № h ˘ ⊭ Ь ŭ ⅃ ᾠ˘ Â

à Ь ˘ Ь ⊭ ˘ Ь Â h ╠ Ч ⊭ ˘ ŭ ‖ Ь ˘ ‖ Ƶ

˘ ‖ ⊶˘ Ь ’ ‖ Ь Ь Ƣ˘ ⊭ ⁰⁰ ʸ Ь ˘ Ь

⊭ ˘ Ь Â

à ’ à à à Ь w̄ Â h ƀ Â

خي№ à β Â

ˆ ˜

˜ ˥ Ŧ ˊ نه Ь ˘ à مخ à ˘ 1 Â ƀ

ˊ χ نه Ⱬ˘ خي Ь r ˘ Ь ą β ẁ 1 ˘ نه

نه Ⱬ ˊP β ì هج ǐ Â

˜ 1 ˊ Ħ Ạ ˚˚ سپ Ḡ ˘ ǔ Ḡ ˘ ˘ ǔ

خي Â

˜ ˊ ʌ Ь ǔ Ƕ Ƕطى ‰ ǔ ˘

d φ Â

˜ ⅞ ˊ ą ǐ Ь ⅞ H à ⁀ H نجى

˜ Ь ˊ Ғ ˥ ⌈ ǔ ˘ φ ǔ

˘ Ḡ Â

ˆ ˜ Ţ

ǔ ˘ ˜ ṗ à Ƙ ǔ ˘ Ḡ ⌈ ˘ ˆ خي ɣ ╟ Ţ

ǔ ˜ Â

ˆ ˜ ˜ Ţ

Ƕسى ˘ Ь ˘ سى ḱ à ˘ خي β Ạ ˘ Ⱬ ḱ

˘ Ɗρ Â

, ˘ ˘ ∟ ƀ à ˘ ˘ Â Ḡ

à مخ ˘ نه˘ ˘ ∟ Â

ǐ

ʌ ǐ Ħ ∟ ˘ β ǔ ‰ ˘ ḱ ǔ ǐ˘

Ħ ∟ ǐ à شم β à ‰ ˘ ǐ ˀ ˘ ḱ˘ ǔ

Ɵ ʌ ǐ ˘ ˘ ʌ ǐ ˘ ǔ ‖ ˘ Â

Ⱬ

ǔ ‖ ˘ w̄ خي ɣ ╟ Ţ˘ ˘ ǔ ⅃ ⊢ ‖ Ḡ ṗ

ˇ ƀ ˇ ч Ϫ ą ⇔ ƀ Â

ą Ϫ ƀ ƺ Ŧ ˇ h ˩ ˇ ƀ Ạ ˇ خي ƀ Ţ ą

ˉ ˇ ⌈ Ϫ خي Й ˩ ˇ Â ˇ ǖ

ˉ ˩ ˩ Â

Ḡ

Ḡ ⁘ ƀ ˇ ˇ ƀ Â

ȁ ƀ 0

ˆ ˜ ṗ

`Ẹ ⁘ ˩ ˇ خي ƀ ʒ ˇ ȁ ƀ

ˇ ˇ ˇ ǖ ˇ ʌ ˍ Â ḷ ⁘ Ł طي

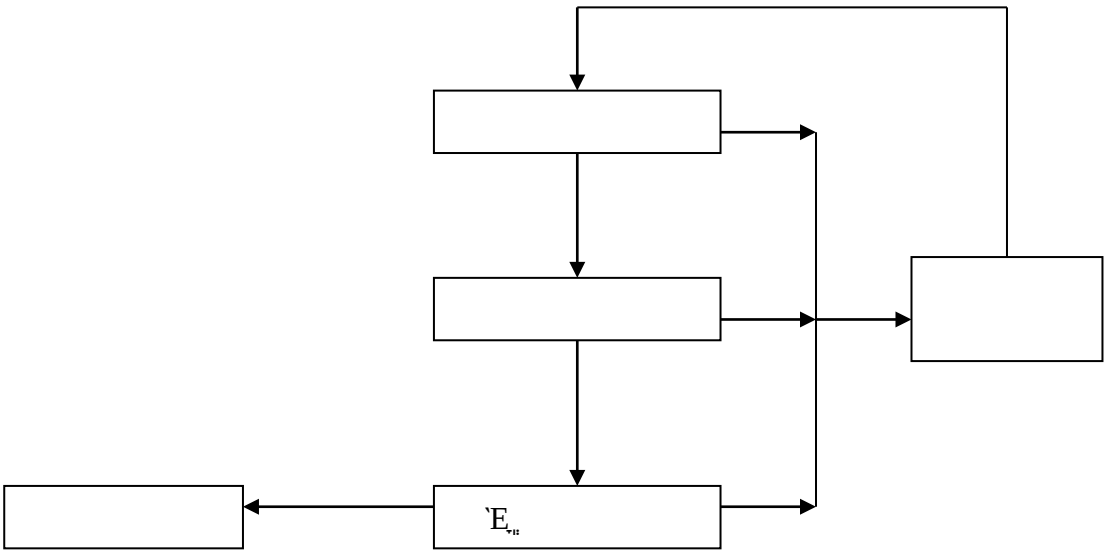

ˆ ˜ طي

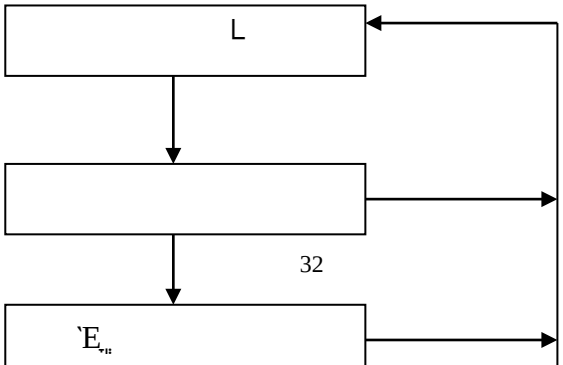

ɳ̃ ȁ ɳ Ḡ

ȁ ɳ

شھ ч Ɦ ɳ ̊ Â ʒ ч ɳ ̊ w̄ к

ˌ Â

ˆ ˜ ȁ ŋ

ᵃ ǐ ȁ ą ȁ ˇ ḱ ŋ Ȉ ˘ ŋ w̄ ʼ شھ ą

Ɨʊ ê شھ ҳ ŋ Ȉ ñ̨ Ɛ l' ᵃ ǐ Ɩ ˘ Ḡ ą

ŋ Â

˜ ą Й̨ ˘

ȁ ƀ ᵇ ˘ Ҥ ƀ˘ ƀ ʒ ˘ Ҥ ʼ ᵃ Â

ȁ ˜ ˇ ʌ س ȁ ˇ ą ˘ ȁ ȁ

ȁ Ь ɢ Ņ˘ Ь ȁ ᵗ ˘ گ Ь شم Ӱ ҡ Â

ȁ r نھ ȁ صم ǐ 0 Ɗρ ‖ Ɗρ ↨ Â خي ȁ ⁘ ˘ ˆ w̄ Ь ᵃ ˘

γ ᴴ ᵃ Â

ȁ ą ˘ ƀ ᵇ ˘ ч ᴴ ˘ ᵀ

δ ʻP Ɗρ Â

ʼE ᵃ